SAMSUNG

SERIES 4

تلفزيون LED

دليل المستخدم

تم توفير الأشكال والأمثلة التوضيحية الواردة في "دليل المستخدم" هنا بغرض التوضيح فقط، وقد تختلف هذه الرسومات عن المظهر الحقيقي للمنتج. علمًا بأنه قد يتم تغيير تصميم المنتج ومواصفاته دون إخطار.

تحذير بخصوص الصورة الثابتة

تجنب عرض الصور الثابتة (مثل ملفات الصور jpeg) أو عناصر الصور الثابتة (مثل شعار برنامج تليفزيوني أو عرض بانورما أو تنسيق صورة بمقياس 4:3 أو أحمر الوردسة أو الشرطة الأحمر أعلى الشاشة. إن) على الشاشة. قد يؤدي العرض المتواصل للصور الثابتة إلى حدوث تلف بشاشة LED، مما يؤثر على جودة الصورة. وللتقليل من خطر هذا التأثير، يُرجى اتباع التوصيات الواردة أدناه:

- تجنب عرض قناة تلفزيونية رقمية لفترات طويلة.
- حاول دائمًا عرض أي صورة بملء الشاشة، واستخدم قائمة تنسيق الصور بجهاز التلفزيون لعرض الصورة في أفضل وضع ممكن.
- قلل قيم السطوع والتباين إلى الحد الأدنى اللازم لتحقيق جودة الصورة المطلوبة، حيث تؤدي القيم الزائدة عن الحد الطبيعي إلى إنهاك الشاشة بشكل سريع.
- استخدم كافة ميزات التلفزيون التي تم تصميمها للحد من الأشياء التي تعمل على احتجاز الصورة واحتراق الشاشة. لمعرفة التفاصيل، يُرجى الرجوع إلى القسم الخاص بهذا الموضوع في دليل المستخدم.

متوفر في الهند فقط

التخلص من هذا المنتج بطريقة صحيحة
(نفايات الأجهزة الكهربية والإلكترونية)

تشير هذه العلامة الموجودة على المواد المطبوعة الخاصة بالمنتج وملحقاته إلى أنه لا ينبغي التخلص من المنتج وملحقاته الإلكترونية (مثل جهاز الشحن وسماعات الرأس وكابل USB) مع النفايات المنزلية الأخرى في نهاية فترة صلاحيته. وتفاديًا للأضرار البيئية أو الصحية التي قد تترتب على التخلص من النفايات بطريقة غير صحيحة، يُرجى فصل الملحقات الخاضعة لهذا المنتج أو ملحقاته عن باقي النفايات الأخرى وإعادة تصنيعها بطريقة مسؤولة، وذلك للتحفيز من إمكانية إعادة استخدام الموارد بشكل مستدام وينبغي على من يستخدم المنتج بالمنزل الاتصال بتاجر التجزئة الذي اشترى منه المنتج أو مكتب السلطة المحلية المحصول على تفاصيل حول مكان وكيفية إعادة تصنيع المنتج على نحو آمن لا يضر البيئة.
أما بالنسبة لمن يستخدمه في أماكن العمل، فيجب عليه الاتصال بالمورِّد ومراجعة بنود عقد الشراء وشروطه. ولا ينبغي خلط هذا المنتج وملحقاته الإلكترونية مع النفايات التجارية الأخرى عند التخلص منه.

لمزيد من المعلومات حول التخلص من المنتج وإعادة تصنيعه على نحو آمن، تفضل بزيارة موقعنا على الويب: www.samsung.com/in/، أو اتصل على خطي المساعدة - 18002668282/ 1800300008282.

للاستخدام الشخصي وغير التجاري فقط.

يخضع الاستخدام للإرشادات الواردة في دليل المستخدم، وقد لا يتوفر في بعض المناطق.

الاتصال بسامسونج حول العالم

إذا كان لديك أيةاستفسارات أو ملاحظات تتعلق بمنتجات سامسونج، يرجى الاتصال بمركزخدمةالعملاء التابع لسامسونج.

الدولة	مركز خدمة العملاء	موقع ويب
U.A.E	800-SAMSUNG (800 - 726 7864)	www.samsung.com/ae/ support (English)
OMAN	800-SAMSUNG (800 - 726 7864)	www.samsung.com/ae_ar/ support (Arabic)
KUWAIT	183-CALL (183-2255)	
BAHRAIN	8000-GSAM (8000-4726)	
QATAR	800-CALL (800-2255)	
EGYPT	08000-726786 16580	www.samsung.com/eg/ support
ALGERIA	021 36 11 00	www.samsung.com/n_africa/ support
TUNISIA	80-1000-12	www.samsung.com/n_africa/ support
JORDAN	0800-22273 06 5777444	www.samsung.com/Levant/ support (English)
SYRIA	18252273	www.samsung.com/Levant/ support (English)
IRAN	021-8255	www.samsung.com/iran/ support
MOROCCO	080 100 2255	www.samsung.com/n_africa/ support
SAUDI ARABIA	920021230	www.samsung.com/sa/ support www.samsung.com/sa_en/ support (English)
PAKISTAN	0800-Samsung (72678)	www.samsung.com/pk/ support

جهاز التحكم عن بُعد

يتضمن هذا الجهاز نفاذ "برايل" على أزرار الطاقة والقنوات ومستوى الصوت ويمكن استخدامه بواسطة الأشخاص الذين يعانون من مشاكل في الإبصار.

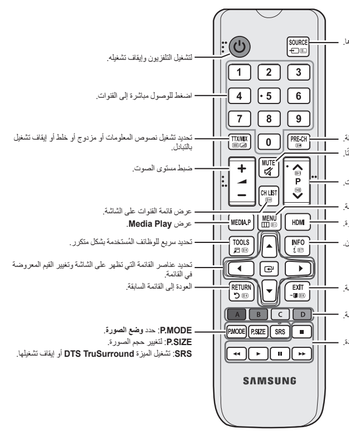

BN68-06636F-01

تحذير! إرشادات السلامة الهامة

(يُرجى قراءة القسم المناسب المطبق للعلامة الموجودة على منتج Samsung الموجود لديك قبل بدء تركيب المنتج.)

تنبيه

خطر التعرض لصدمة كهربية. لا تحاول الفتح

تنبيه: للحد من خطر التعرض لصدمة كهربائية لا تقم بإزالة الغطاء (أو الجزء الخلفي).
حيث لا يوجد أجزاء داخلية قابلة للصيانة من قبل المستخدم لذا، اطلب من الأفراد المؤهلين القيام بجميع أعمال الصيانة.

يشير هذا الرمز إلى وجود جهد عالٍ بالداخل. فمن الخطر وجود تلامس أي جزء داخلي بهذا المنتج بأي شكل من الأشكال.

يتنبه هذا الرمز إلى أنه قد تم تضمين إرشادات هامة تتعلق بالتشغيل والصيانة مع هذا المنتج.

- تم تزويد الخزانة بفتحات ومنافذ من الخلف، أو الأسفل لتوفير التهوية اللازمة، ولضمان الحصول على أداء يُجنّب جهاز المحمول من السخونة الزائدة، يحظر سد تلك المنافذ أو الفتحات أو تعطيلها.
  - ينبغي عدم وضع هذا الجهاز داخل مساحة ضيقة مثل مكتبة أو خزانة داخلية، إلا في حالة توفير تهوية جيدة بهذه الأماكن.
  - ينبغي عدم وضع هذا الجهاز فوق سجاد أو مفروشة يدوي أو بقرب منها، ولا ينبغي وضعه في الأماكن المعرضة لأشعة الشمس المباشرة.
  - ينبغي عدم وضع أي أوانٍ تحتوي على الماء (زهرية أو غيرها) فوق الجهاز، لأن ذلك قد يؤدي إلى التعرض لخطر نشوب حريق أو حدوث صدمة كهربية.
- لا تضع هذا الجهاز في مكان يتعرض فيه للتساقط الأمطار أو المتسبب بالقرب من الماء (بالقرب من حوض استحمام أو مغسلة أو حوض المطبخ أو حوض غسيل أو على قاعدة مبللة أو بالقرب من حمام سباحة أو ما شابه) في حالة تعرض الجهاز للبلل، فصله عن التيار الكهربي واتصل على الفور بمركز خدمة العملاء. تلك من شأنها أن تؤدي إلى حدوث صدمة كهربية.
- يعمل هذا الجهاز ببطاريات، وقد توجد بعض القيود في مجتمعك تتطلب منك التخلص من هذه البطاريات بطريقة معينة لأسباب تتعلق بالحفاظ على البيئة. لذا يُرجى الاتصال بالسلطات المحلية للاطلاع على المعلومات الخاصة بكيفية التخلص منها أو إعادتها دورة.
- ينبغي عدم تحميل ماخذ الحائط أو أسلاك التمديد أو المحولات فوق سعتهم، وإلا قد يتسبب حريق أو تحدث صدمة كهربية.
- ينبغي وضع أسلاك موزع الطاقة في مسار يجعلها في مأمن من السير فوقها أو الضغط عليها بواسطة أشياء توضع فوقها أو توضع بشكل يعوق توصيلها، كما ينبغي توجيه عناية خاصة للأسلاك عند نهاية القابس والمحولات، ومواضع خروج السلك من الجهاز.
- لحماية الجهاز من العواصف والبرق أو لحمايته في حالة الغياب عنه أو تركه دون استخدام لفترات طويلة، افصله عن ماخذ الحائط وافصل التيار الهوائي أو نظام الكبل. حيث سيساعد ذلك في حماية الجهاز من التلف نتيجة البرق أو التدفق المفاجئ في خطوط الطاقة.
- قبل توصيل سلك التيار الكهربي إلى التيار المتردد، ماخذ الحصول على التيار المستمر، تأكد من توافق شعار فولتية محول التيار المستمر مع الموزع الكهربي المحلي.
- يحظر وضع أي شيء معدني في الأجزاء المفتوحة الموجودة بالجهاز، لأن ذلك قد يؤدي إلى التعرض لمخاطر أو حدوث صدمة كهربية.
- تجنب حدوث صدمة كهربية، لا تلمس الأجزاء الداخلية للجهاز أبدًا، حيث يُسمح للقبس المعدني بحد فقط بفتح الجهاز.
- تأكد من توصيل قابس سلك التيار الكهربي وإدخاله بشكل محكم، وعند إزالته تأكد من إمساكه من القابس عند نزعه من الماخذ، علمًا بأنه يحظر لمس سلك التيار الكهربي بأيدٍ مبتلة.
- إذا لم يعمل الجهاز بشكل سليم - وخاصةً في حالة صدور أصوات أو روائح غير عادية منه - افصله على الفور واتصل بالموزع المعتمد أو مركز الخدمة.
- تأكد من نزع قابس التيار الكهربي من الماخذ عند ترك التلفزيون دون استخدام أو ترك المنزل لفترة طويلة (خاصة عند ترك الجهاز مع فعّال أو مستبن أو ذوي احتياجات خاصة).
- يمكن أن تتسبب الأتربة المتراكمة في حدوث صدمة كهربية أو تسرب كهربي أو نشوب حريق بسبب توليد سلك التيار الكهربي للشرار أو الحرارة أو بسبب تقف المادة العازلة.
- تأكد من الاتصال بمركز خدمة معتمد عند تركيب الجهاز في مكان كثيف الأتربة، في درجة حرارة مرتفعة أو منخفضة، وينبغي بالرطوبة العالية ووجود مواد كيميائية أو عند تركيب الجهاز في الأماكن التي يتم تشغيله فيها على مدار 24 ساعة مثل المطارات ومحطات القطار وغيرها.
- قد يؤدي عدم الالتزام بذلك إلى تعرض جهازك للتلفيات شديدة.
- استخدم فقط قابس ومقبس تم توصيلهما أو حبنهما بشكل جيد.
  - قد يؤدي التوصيل الأرضي غير السليم إلى حدوث صدمة كهربية أو تلف الجهاز. (أجهزة الفئة 1 فقط)
- فصل الجهاز عن مصدر الطاقة، يجب فصل القابس من ماخذ مصدر الطاقة، وبالتالي ينبغي أن يكون قابس مصدر الطاقة قابل للاستخدام.
- ينبغي عدم السماح للأطفال بالصعود على الجهاز.
- احتفظ بالملحقات (البطاريات وغيرها) في مكان آمن بعيدًا عن متناول الأطفال.
- تجنب تركيب المنتج في مكان غير مستقر مثل رف، مهتز أو أرضية منحدرة أو مكان عرضة للاهتزاز.
- لا تُعرّض المنتج للسقوط أو الارتطام وفي حالة تعرض الجهاز للتلف، افصل سلك التيار الكهربي واتصل بمركز الخدمة.
- افصل سلك التيار الكهربي عن ماخذ الطاقة وامسح الجهاز مستخدمًا قطعة من القماش ناعمة وجافة. علمًا بأنه يحظر استخدام أي مواد كيميائية مثل الشمع أو البنزين أو الكحول أو مخفف الدهان أو مبيد الحشرات أو مطلف الجو أو المشمع أو المنظفات، لأن استخدام تلك المواد قد يؤدي إلى تغير شكل المنتج أو إزالة الطباعة الموجودة عليه.
- ينبغي عدم رفع المنتج في الماء أو رشه بها.
- يحظر التخلص من البطاريات عن طريق حرقها.
- ينبغي عدم تقصير دائرة البطاريات أو تفكيكها أو تعريضها للسخونة الزائدة.
- هناك احتمال بحدوث انفجار إذا تم استبدال البطارية بطريقة غير صحيحة. فيوصى باستبدالها ببطاريات من نفس النوع أو من نوع مماثل.
- تحذير - اتجنب اندلاع حريق، أبعد الشموع أو أي مصدر للّهب بعيدًا عن المنتج.

الملحقات

- جهاز التحكم عن بُعد وبطاريتان (بحجم AAA)
- إرشادات السلامة
- بطاقة الضمان / دليل الأمان (لا يتوفران في بعض المواقع)
- سلك التيار الكهربي

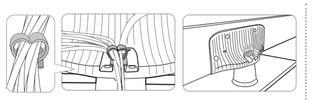

- حامل الكبلات (1EA) — تجميع حامل الكبلات

كبلات الإدخال (تُباع منفصلة)

- Composite (AV)
- Component
- محوري (RF)
- HDMI
- HDMI-DVI

وحدة التحكم بالتلفزيون (مفتاح اللوحة)

إغلاق القائمة **قائمة** أو **Media Play** أو القائمة **مصدر**، اضغط على وحدة التحكم لمدة تزيد عن ثانية.

احرص على ألا تضغط على وحدة التحكم أثناء تحريكها لأعلى/لأسفل/يمينًا/يسارًا. تحديد الوظيفة التي تريدها. وإذا ضغطت عليها أولاً، فلن تتمكن من تشغيلها لتحريكها في اتجاهات لأعلى/لأسفل/يمينًا/يسارًا.

التوصيل والتشغيل (الإعداد الأولي)

عند تشغيل التلفزيون للمرة الأولى، ستساعدك سلسلة الشاشات والمطالبات التي تظهر على الشاشة في تكوين الإعدادات الأساسية للتلفزيون. قم بتوصيل سلك التيار الكهربي بماخذ الحائط، ثم اضغط على الزر POWER لتشغيل التلفزيون. اضبط الإعداد الأولي متبعًا الإرشادات التي تظهر على شاشة التلفزيون.

إذا كنت لا تستخدم مستقبل بث عبر الكبل أو القمر الصناعي، فتأكد من توصيل التلفزيون بوصلة هوائي أو كبل قبل تشغيله.

توصيل سلك التيار الكهربي والهوائي. (راجع "التوصيلات")

- للحصول على صورة أكثر نقاء وجودة صوت أعلى، قم بتوصيل التلفزيون بجهاز رقمي باستخدام كبل HDMI.
- قد لا يتم عرض الصورة بشكل طبيعي (أو لا يتم عرضها على الإطلاق)، أو لا يعمل الصوت إذا تم توصيل جهاز خارجي يستخدم إصدار أقدم من ذلك المتصل بالتلفزيون HDMI يستخدم كبل. ولذا حدثت هذه المشكلة، فاسأل المصنع للجهاز الخارجي عن إصدار HDMI، وإذا لم يكن محدثًا، فطلب ترقيته.
- تأكد من شراء كبل HDMI معتمد. وبخلاف ذلك، قد لا تظهر الصورة أو قد يحدث خطأ بالاتصال.
- إدخال **PC/DVI AUDIO IN** غير مدعوم.
- بالنسبة لتوصيل كبل HDMI/DVI، يجب استخدام المنفذ (DVI) HDMI IN 2.
- قد لا يكون التوصيل من خلال كبل HDMI غير مدعوم وفقًا للكمبيوتر.
- إذا تم توصيل كبل HDMI إلى DVI بالمنفذ (DVI) HDMI IN 2، فلن يعمل الصوت.
- بالنسبة لتوصيل جهاز فك التشفير باستخدام كبل HDMI، يوصى بشدة التوصيل بالمنفذ HDMI IN 1(STB).

وصلة HDMI	توصيل الصوت (تناظري)
مشغل أقراص Blu-ray / مشغل أقراص DVD / جهاز فك التشفير	مشغل أقراص DVD / جهاز العرض المنزلي

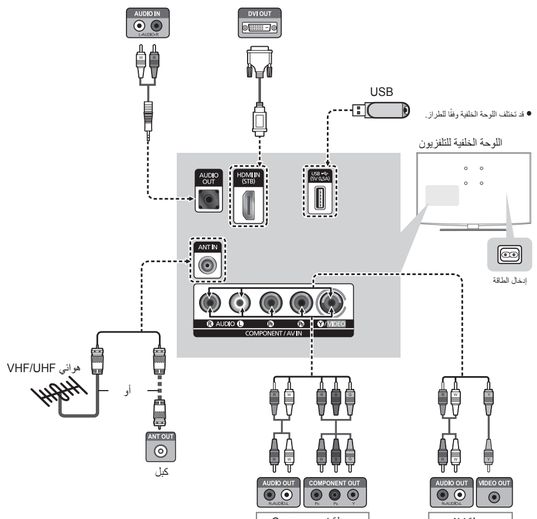

- قد تختلف اللوحة الخلفية وفقًا للطراز.

اللوحة الخلفية للتلفزيون

إدخال الطاقة

قائمة المصادر

استخدمه لتحديد التلفزيون أو مصادر دخل خارجية أخرى كمشغلات أقراص Blu-ray / DVD / مستقبل البث عبر كبل / مستقبل قمر صناعي لجهاز فك تشفير متصل بالتلفزيون.

1. اضغط على الزر SOURCE.
2. حدد مصدر الإدخال الخارجي المطلوب.

■ TV / AV / Component / HDMI1

يمكنك اختيار الأجهزة الخارجية المتصلة بالتلفزيون فقط. في **قائمة المصادر**، سيتم تمييز الاتصالات المتصلة.

طريقة استخدام تحرير الاسم

تتيح لك الميزة تحرير الاسم ربط اسم جهاز بمصدر إدخال. للوصول إلى **تحرير الاسم**، قم بالدخول إلى القائمة **الدعم**، ثم حدد **تحرير الاسم**. قم بتسمية الجهاز المتصل بمقابس الإدخال لجعل تحديد مصدر الإدخال الخاص بك أكثر سهولة.

عند توصيل جهاز كمبيوتر بالمنفذ HDMI IN 2 (DVI)، باستخدام كبل HDMI، يجب عليك ضبط التلفزيون على الوضع **PC** من **تحرير الاسم**.

عند توصيل جهاز كمبيوتر بالمنفذ HDMI IN 2 (DVI)، باستخدام كبل HDMI إلى DVI، يجب عليك ضبط التلفزيون على الوضع **DVI PC** من **تحرير الاسم**.

عند توصيل أجهزة AV (صوت وفيديو) بالمنفذ HDMI IN 2 (DVI)، باستخدام كبل HDMI إلى DVI، يجب عليك ضبط التلفزيون على الوضع **DVI** من **تحرير الاسم**.

المعلومات

اضغط على (INFO)، حيث يمكنك الرجوع إلى معلومات تفصيلية حول الجهاز الخارجي المحدّد.

المعلومات يتوفر للمصدر المتصل الحالي فقط.

أوضاع العرض (إدخال HDMI/DVI)

الدقة المثالي
سلسلة 4: 1366 × 768@60 هرتز / سلسلة 5: 1920 × 1080 على 60 هرتز

الوضع	الدقة	التردد الأفقي (كيلوهرتز)	التردد الرأسي (هرتز)	تردد ساعة البكسل (ميجاهرتز)	القطبية المتزامنة (أفقي/رأسي)	768 × 1366	1080 × 1920
IBM	720 × 400	31.469	70.087	28.322	+/-	✓	✓
MAC	640 × 480	35.000	66.667	30.240	-/-	✓	✓
	832 × 624	49.726	74.551	57.284	-/-	✓	✓
	1152 × 870	68.681	75.062	100.000	+/+	✓	✓
VESA DMT	640 × 480	31.469	59.940	25.175	-/-	✓	✓
	640 × 480	37.861	72.809	31.500	-/-	✓	✓
	640 × 480	37.500	75.000	31.500	-/-	✓	✓
	800 × 600	37.879	60.317	40.000	+/+	✓	✓
	800 × 600	48.077	72.188	50.000	+/+	✓	✓
	800 × 600	46.875	75.000	49.500	+/+	✓	✓
	1024 × 768	48.363	60.004	65.000	-/-	✓	✓
	1024 × 768	56.476	70.069	75.000	-/-	✓	✓
	1024 × 768	60.023	75.029	78.750	+/+	✓	✓
	1152 × 864	67.500	75.000	108.000	+/+	✓	✓
	1280 × 720	45.000	60.000	74.250	+/+	✓	✓
	1280 × 800	49.702	59.810	83.500	+/+	✓	✓
	1280 × 1024	63.981	60.020	108.000	+/+	✓	✓
	1280 × 1024	79.976	75.025	135.000	+/+	✓	✓
	1366 × 768	47.712	59.790	85.500	+/+	✓	✓
	1440 × 900	55.935	59.887	106.500	+/+	✓	✓
	900RB × 1600	60.000	60.000	108.000	+/+	✓	✓
	1680 × 1050	65.290	59.954	146.250	+/+	✓	✓
	1920 × 1080	67.500	60.000	148.500	+/+	✓	✓

تركيب البطاريات (حجم البطارية: AAA)

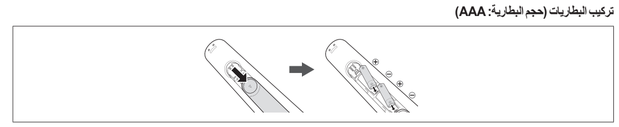

ملاحظة

- استخدم جهاز التحكم عن بُعد من مسافة تبلغ 23 قدمًا من التلفزيون.
- قد يؤثر الضوء الساطع على أداء جهاز التحكم عن بُعد. لذا، تجنب استخدامه بالقرب من إضاءة فلورسنت خاصة أو لإفلات نيون.
- قد يختلف اللون والشكل وفقًا للطراز.

❑ مشاهدة القنوات

قائمة القنوات

حدد قناة في الشاشة **كافة القنوات** أو **القنوات المضافة** عن طريق الضغط على الزرين ▲/▼، ثم الضغط على الزر ENTER. يمكنك بذلك مشاهدة القناة المحددة.

استخدام أزرار جهاز التحكم عن بعد مع **قائمة القنوات**.

رموز عرض حالة القناة

الرموز	العمليات
✖	قناة محذوفة.

❑ إعادة ضبط القنوات

المنطقة

يمكنك تغيير المنطقة المطلوبة.

تخزين تلقائي

(وفقًا للبلد)

البحث عن قناة تلفازيًا وتخزينها بالتلفزيون.

تخزين يدوي

البحث عن قناة يدويًا وتخزينها بالتلفزيون.

قد يتم دعم **تخزين يدوي** تبعًا لمصدر القناة.

برنامج ونظام الألوان ونظام الصوت والقناة وبحث وتخزين: إذا كان الصوت غريبًا أو لا يوجد صوت، قم بإعادة تحديد الصوت القياسي المطلوب.

قائمة خيارات قائمة القنوات

اضبط كل قناة باستخدام خياري القائمة **قائمة القنوات (إضافة / حذف)**. قد تختلف عناصر قائمة الخيارات وفقًا لحالة القناة.

اضبط كل قناة باستخدام خيارات القائمة **قائمة القنوات**. قد تختلف عناصر قائمة الخيارات وفقًا لحالة القناة.

■ **إضافة / حذف**: حذف قناة أو إضافتها لعرض القنوات التي تريدها.

ستظهر جميع القنوات المحذوفة في القائمة **كافة القنوات**.

يشير الرمز "✖" بجانب القناة إلى أن القناة تم حذفها.

تظهر القائمة **إضافة** للقنوات المحذوفة فقط.

ضبط دقيق للقنوات

إذا كان الاستقبال واضحًا، فلا يتعين عليك ضبط القناة ضبطًا دقيقًا، نظرًا لأن ذلك يتم تلقائيًا أثناء عملية البحث والتخزين. أما إذا كانت الإشارة ضعيفة أو مشوّشة، فقم بإجراء الضبط الدقيق للقنوات يدويًا.

يتم وضع العلامة النجمية *** على القنوات المضبوطة ضبطًا دقيقًا والمحفوظة على الجانب الأيمن من رقم القناة في شريط القناة.

تتوفر هذه الوظيفة لإشارات البث التناظرية فقط.

وضع الصورة TOOLS

حدد نوع الصورة المفضل لديك.

■ **ديناميكي**: مناسب للغرف المضيئة.

■ **قياسي**: مناسب للبيئة العادية.

■ **أفلام**: مناسب لمشاهدة الأفلام في الغرف المظلمة.

إضاءة خلفية / التباين / السطوع / حدة الوضوح / اللون / تظليل (G/R)

يحتوي التلفزيون على العديد من خيارات الضبط تتيح لك التحكم في جودة الصورة.

في الوضعين التناظريين **AV** و**TV** لنظام PAL، لا تتوفر الوظيفة **تظليل (G/R)**.

عند توصيل جهاز كمبيوتر، يمكنك إجراء التغييرات على **إضاءة خلفية / التباين / السطوع / حدة الوضوح** فقط.

يمكن ضبط الإعدادات وتخزينها لكل جهاز خارجي متصل بالتلفزيون.

يؤدي خفض مستوى سطوع الصورة إلى تقليل استهلاك الطاقة.

خيارات الصورة

■ **درجة اللون**: تحديد درجة حرارة اللون.

سيتم إلغاء تنشيط **دافئ** عندما يكون وضع الصورة **ديناميكي**.

■ **المقاس**: قد يكون لدى مستقبل البث عبر الكبل/القمر الصناعي أيضًا مجموعة من أحجام الشاشة الخاصة به. ومع ذلك، يوصى بشدة باستخدام الوضع 16:9 في معظم الأوقات.

16:9: ضبط الصورة على الوضع 16:9 العريض.

4:3: يضبط الصورة إلى الوضع (4:3) الأساسي.

تكبير 1/تكبير2: تصغير الوضع 16:9 العريض رأسيًا ليلائم حجم الشاشة.

لا تشاهد التلفزيون بتنسيق 4:3 لمدة طويلة. قد يسبب ظهور آثار لحواف الصورة على يمين الشاشة ويسارها وفي منتصفها احتجاز الصورة (احتراق الشاشة)، وهو ما لا يغطيه الضمان.

ملائمة الشاشة: لعرض الصورة كاملة بدون قطع أطرافها عندما يتم إدخال إشارات (720p/1080i/1080p) HDMI.

ملاحظة

- قد تختلف خيارات حجم الصورة وفقًا لمصدر الإدخال.
- قد تختلف العناصر المتوفرة وفقًا للوضع المحدد.
- يمكن ضبط الإعدادات وتخزينها لكل جهاز خارجي متصل بمصدر دخل بالتلفزيون.

■ **تحديد العرض الرقمي: (تلقائي / إيقاف التشغيل / منخفض / متوسط / عالي)** إذا كانت إشارة البث التي يستقبلها التلفزيون ضعيفة، فيمكنك تنشيط الميزة **تحديد العرض الرقمي** لتقليل أي تجمد للصورة أو ظلال. قد تظهر على الشاشة.

إذا كانت الإشارة ضعيفة، جرّب الخيارات الأخرى حتى يتم عرض أفضل صورة ممكنة.

وضع الصوت TOOLS

■ **قياسي**: تحديد وضع الصوت العادي.

■ **موسيقى**: رفع مستوى صوت الموسيقى عن أصوات الأشخاص.

■ **أفلام**: توفير أفضل صوت للأفلام.

■ **صوت واضح**: رفع مستوى أصوات الأشخاص عن الأصوات الأخرى.

الموازن

(وضع الصوت القياسي فقط)

■ **توازن**: ضبط التوازن بين السماعتين اليمنى واليسرى.

■ **100 هرتز / 300 هرتز / 1 كيلوهرتز / 3 كيلوهرتز / 10 كيلوهرتز (ضبط النطاق الترددي)**: ضبط مستوى ترددات النطاق الترددي المحددة.

■ **إعادة ضبط**: إعادة ضبط **الموازن** إلى إعداداته الافتراضية.

■ **المستوى الأسود لـ HDMI**: تحديد مستوى اللون الأسود على الشاشة لضبط عمقها.

تتوافر هذه الميزة في الوضع **HDMI** فقط (إشارات RGB).

■ **وضع الفيلم : (تلقائي / إيقاف التشغيل)** ضبط التلفزيون لاستشعار إشارات الأفلام من جميع المصادر ومعالجتها وضبط الصورة للحصول على أفضل جودة تلقائيًا.

تتوفر هذه الميزة في الأوضاع TV و AV و(480i / 1080i) COMPONENT و(480i / 1080i) HDMI.

■ **إضاءة الحركة**: تقليل استهلاك الطاقة عن طريق الحركة المضبوطة للتحكم في السطوع.

لا تتوفر هذه الميزة إلا في الوضع **قياسي**.

إعادة ضبط الصورة

لإعادة ضبط الوضع الحالي للصورة إلى الإعدادات الافتراضية.

■ **Reset Picture Mode** : عرض جميع قيم الصور على الشاشة الحالية.

DTS TruSurround TOOLS

(وضع الصوت القياسي فقط)

توفر هذه الوظيفة متعة الاستماع إلى صوت محيطي ظاهري من قناة 5.1 من خلال سماعات الصوت باستخدام تقنية HRTF (وظيفة نقل الصوت عبر سماعات الرأس).

صوت تلقائي

نظرًا لأن لكل محطة بث ظروف خاصة بها في إرسال الإشارات، فقد يحدث تذبذب في مستوى الصوت عند تبديل القناة في كل مرة. وتتيح لك هذه الميزة ضبط مستوى صوت القناة المطلوبة تلقائيًا عن طريق خفض خرج الصوت عندما تكون إشارة الموجات الصوتية عالية أو رفعه عندما تكون إشارة الموجات الصوتية ضعيفة.

تحديد السماعة

قد يحدث صدى صوت نتيجة لاختلاف سرعة فك التشفير بين السماعة الرئيسية ومستقبل الصوت. وفي هذه الحالة، اضبط التلفزيون على **خرج الصوت**.

عند ضبط **تحديد السماعة** على **خرج الصوت**، يتم إيقاف تشغيل سماعات التلفزيون. وستسمع الصوت من خلال السماعات الخارجية فقط. عند ضبط **تحديد السماعة** على **سماعات التلفاز**، يتم تشغيل سماعات التلفزيون والسماعات الخارجية. وستسمع الصوت من خلالهما معًا.

عند ضبط **تحديد السماعة** على **خرج الصوت**، فلن يعمل زرا مستوى الصوت والـ**MUTE**، وستكون إعدادات الصوت محدودة.

إذا لم تكن هناك إشارة فيديو، فسيتم كتم كلتا السماعتين.

Sound Reset

■ **إعادة ضبط الكل**: إعادة ضبط جميع إعدادات الصوت إلى إعدادات المصنع الافتراضية.

تحديد وضع الصوت TOOLS

عند الضبط على **Dual I - Dual II**، يتم عرض وضع الصوت الحالي على الشاشة.

	نوع الصوت	Dual I-II	افتراضي
ستيريو A2	أحادي	أحادي	تغيير تلقائي
	ستيريو	ستيريو ↔ أحادي	
	ثنائي	Dual I ↔ Dual II	Dual I
استيريو / استيريو	أحادي	أحادي	تغيير تلقائي
	ستيريو	أحادي ↔ ستيريو	
	ثنائي	أحادي ↖ Dual I ✓ Dual II	Dual I

إذا كانت إشارة الاستيريو ضعيفة وحدث تبديل تلقائي، فقم بالتبديل إلى الإشارة الأحادية.

يتم تنشيط هذه الميزة في إشارة صوت الاستيريو فقط.

تتوفر هذه الوظيفة لجميع مصادر الإدخال.

[UFH4003~Africa]BN68-06636F-01ARA.indb 1 2014-08-28 오후 5:17:17

قائمة الإعداد

اللغة

ضبط لغة القائمة.

✎ اضغط على الزر ◀ أو ▶ لتحديد لغة القائمة. (قد يكون لبعض البلدان لغة واحدة فقط، ويختلف ذلك باختلاف المناطق.)

الوقت

✎ يظهر الوقت الحالي في كل مرة تضغط فيها على الزر INFO.

■ **ضبط الساعة:** ضبط **سنة** و**شهر** و**يوم** و**ساعة** و**دقيقة**.

■ **مؤقت التشغيل/مؤقت الإيقاف**

✎ يجب ضبط الوقت الحالي أولاً بواسطة **ضبط الساعة**.

تكرار: ضبط المؤقت للتكرار حسب **مرة** أو **كل يوم** أو **Mon~Fri** أو **Mon~Sat** أو **Sat~Sun** أو **Sun**.

حدد **إيقاف التشغيل** لإيقاف تشغيل **تكرار**.

ساعة/دقيقة: إدخال الساعة والدقيقة التي يتم فيها تشغيل التلفزيون أو إيقاف تشغيله.

المحتويات: تحديد التلفزيون.

القناة: تحديد القناة التي يتم تشغيلها عند تشغيل التلفزيون تلقائيًا.

الصوت: تحديد مستوى الصوت عند تشغيل التلفزيون تلقائيًا.

■ **مؤقت النوم** TOOLS

يعمل على إيقاف تشغيل التلفزيون تلقائيًا في الوقت المحدد مسبقًا. (**إيقاف التشغيل**، **30 دقيقة** و**60 دقيقة** و**90 دقيقة** و**120 دقيقة** و**150 دقيقة** و**180 دقيقة**)

✎ لإلغاء **مؤقت النوم**، حدد **إيقاف التشغيل**.

لحن

الضبط بحيث يتم تشغيل لحن عند ضبط التلفزيون على **إيقاف التشغيل** و**منخفض** و**متوسط** و**عالي**.

✎ لا تعمل **لحن** في المحاكين التلفزيون.

- في حالة عدم خروج أي صوت من التلفزيون نظرًا لخفض مستوى الصوت إلى الحد الأدنى، باستخدام الزر – VOL.
- عند إيقاف تشغيل التلفزيون عن طريق الوظيفة **مؤقت النوم**.

إ.تشغيل تلقائي

سيتم إيقاف تشغيل التلفزيون تلقائيًا في حالة عدم استقبال أي عملية من قبل المستخدم لمدة 4 ساعات.

✎ في حالة ضبط الخيار **إ.تشغيل تلقائي** على **إيقاف التشغيل**، سيظل التلفزيون قيد التشغيل حتى في حالة عدم إجراء أية عمليات على التلفزيون.

قائمة الدعم

❑ استخدام Media Play

MEDIA.P

تمتع بعرض ملفات الصور و/أو الموسيقى و/أو الأفلام المحفوظة على جهاز USB من فئة التخزين الكبير (MSC).

توصيل جهاز USB

1. قم بتشغيل التلفزيون.
2. قم بتوصيل جهاز USB الذي يحتوي على ملفات صور و/أو موسيقى و/أو أفلام بمقبس USB الموجود بجانب التلفزيون.
3. عند توصيل USB بالتلفزيون، يمكنك تحديد **Media Play**.

✎ أقصى عدد معروض للتقسيم هو 4.

استخدام القائمة Media Play

1. اضغط على الزر MENU. اضغط على الزر ▲ أو ▼ لتحديد **الدعم**، ثم اضغط على الزر ENTER.
2. اضغط على الزر ▲ أو ▼ لتحديد **Media Play (USB)**، ثم اضغط على الزر ENTER.
3. اضغط على الزر ▲ أو ▼ لتحديد رمز (**الفيديو** و**موسيقى** و**الصور**)، ثم اضغط على الزر ENTER.

✎ قد لا تدعم الميزة بشكل سليم ملفات الوسائط المتعددة غير المرخصة.

✎ إذا أردت عرض معلومات تفصيلية خاصة بالملف الذي تم تشغيله، فاضغط على الزر TOOLS في قائمة الملفات، ثم حدد **المعلومات**.

✎ تحتاج إلى الاطلاع على القائمة قبل استخدام **Media Play (USB)**.

- نظام الملفات المدعومة هما FAT و NTFS.
- قد تكون بعض أنواع كاميرات USB الرقمية والأجهزة الصوتية غير متوافقة مع هذا التلفزيون.
- **Media Play تدعم الميزة** أجهزة USB من فئة التخزين الكبير (MSC) فقط. جهاز MSC هو أحد أجهزة نقل البيانات كبيرة الحجم فقط من فئة التخزين الكبير. ومن أمثلة MSC محركات الأقراص الصغيرة وقارئات بطاقات فلاش، حيث يجب توصيل الأجهزة مباشرةً بمنفذ USB الموجود بالتلفزيون. (سلسلة 4000 LED و4003 و5000: محرك الأقراص الصلبة USB غير مدعوم). لا يدعم الأجهزة الذكية المتصلة عبر بروتوكول MTP أو PTP.
- قبل توصيل الجهاز بالتلفزيون، الرجاء إنشاء نُسخة احتياطية من الملفات لتجنب تلف البيانات أو فقدها. لا تتحمل شركة SAMSUNG مسؤولية تلف أي من ملفات البيانات أو فقد أي بيانات.
- قد لا يكون جهاز USB الذي يتطلب طاقة عالية مدعومًا. (سلسلة LED 4000 و4003 و5000: 0.5 أمبير) (سلسلة 4100 LED و5100 والأعلى من ذلك: 1 أمبير)
- لا تفصل جهاز USB أثناء قيامه بالتحميل.
- كلما ازدادت دقة الصورة، ازداد الوقت الذي تستغرقه للظهور على الشاشة.
- أقصى دقة مدعومة لـ JPEG هي 15360 × 8640 بكسل.
- إذا تعرض أحد الملفات للتلف أو لم يكن نوع الملف مدعومًا بواسطة التلفزيون، فستظهر الرسالة "التنسيق الملف غير مدعوم.".
- إذا تم استخدام كبل USB مُلحق، فقد لا يتم التعرف على جهاز USB أو قد لا تتم قراءة الملفات الموجودة بالجهاز.
- لا يمكن أن يقوم التلفزيون بتشغيل ملفات MP3 بتقنية إدارة الحقوق الرقمية (DRM) تم تنزيلها من موقع لبيع المحتويات. وإدارة الحقوق الرقمية (DRM) هي تقنية تدعم إنشاء المحتويات الرقمية وتوزيعها وإدارتها بشكل متكامل وشامل، بما في ذلك حماية حقوق موفري المحتويات ومصالحهم، بالإضافة إلى منع النسخ غير القانوني للمحتويات، وكذلك إدارة الفواتير والمدفوعات.
- جهاز PTP غير مدعوم.
- إذا تم عرض رسالة تحذير الطاقة الزائدة أثناء توصيل جهاز USB أو استخدامه، فقد لا يتم التعرف على الجهاز أو يحدث خلل به.
- قد يتم تشغيل وضع توفير الطاقة لبعض محركات الأقراص الصلبة الخارجية تلقائيًا عند توصيلها بالتلفزيون.
- إذا لم يتم التعرف على جهاز USB المتصل بالتلفزيون، أو تعرضت قائمة الملفات على الجهاز للتلف، أو لم يعمل ملف في القائمة، فقم بتوصيل جهاز USB بالكمبيوتر وتهيئة الجهاز، ثم تحقق من الاتصال.
- إذا كان الملف المحفوظ من الكمبيوتر لا يزال موجودًا عند تشغيل **Media Play**، فاستخدم الوظيفة "تفريغ سلة المحذوفات" بالكمبيوتر ليتم حذف الملف نهائيًا.
- تدعم الميزة **الصور** تنسيق jpeg التسلسلي فقط.
- وظائف البحث عن المشهد والصورة المصغرة غير مدعومة في **الفيديو**.
- إذا كان عدد الملفات والمجلدات المحفوظة على جهاز تخزين USB أكثر من 4000 تقريبًا، فإن الملفات والمجلدات قد لا تظهر وقد لا يتم فتح بعض المجلدات.
- يبلغ أقصى عدد معروض من الملفات، بما في ذلك المجلدات الفرعية، في مجلد واحد بجهاز تخزين USB 2000 ملف.
- قد لا يتم تشغيل الوسائط بشكل جيد عند استخدام جهاز أعلى من USB 2.0.
- يعمل اسم الملف بلغة القائمة المدعومة فقط. حيث لا يتم عرض اللغة الأخرى بشكل صحيح.

■ **مقاطع الفيديو**

1. اضغط على الزر ▲ أو ▼ لتحديد **الفيديو**، ثم اضغط على الزر ENTER في القائمة **Media Play**.
2. اضغط على الأزرار ◀/▶/▲/▼ لتحديد ملف الفيديو المطلوب من قائمة الملفات.
3. اضغط على الزر ENTER أو الزر ► (تشغيل).

- يتم عرض الملف المحدد بالجزء العلوي مع وقت تشغيله.
- إذا كانت معلومات وقت الفيديو غير معروفة، فلا يتم عرض وقت التشغيل وشريط التقدم.
- أثناء تشغيل ملف الفيديو، يمكنك البحث باستخدام الزرين ◀ و ▶.
- يمكنك استخدام الزرين (◀◀) (إرجاع) و(▶▶) (تقديم سريع) أثناء التشغيل.
- بهذا الوضع، يمكنك تشغيل مقاطع الأفلام الموجودة في لعبة، ولكن لا يمكنك تشغيل اللعبة نفسها.

● تنسيقات الترجمة المدعومة

- خارجي

امتداد الملف	الاسم
.ttxt	MPEG-4 timed text
.smi	SAMI
.srt	SubRip
.sub	SubViewer
.txt ,sub	Micro DVD
.ssa	SubStation Alpha
.ass	Advanced SubStation Alpha

- داخلي

التنسيق	الحاوية	الاسم
تنسيق صورة	AVI	Xsub
تنسيق نص	MKV	SubStation Alpha
تنسيق نص	MKV	Advanced SubStation Alpha
تنسيق نص	MKV	SubRip
تنسيق نص	MP4	نص بترقيت MPEG-4

● تنسيقات الفيديو المدعومة

اسم الملف	الحاوية	ترميز الفيديو	الدقة	معدل الإطارات (إطار/ثانية)	معدل البت (ميجابت/ثانية)
MP3 / ADPCM / AAC	MP4	DivX 3.11/4.12/5.x/6.0	1080 × 1920	30~6	20 ميجابت/ثانية
		H.264	1080 × 1920	30~6	20 ميجابت/ثانية
		VC-1	1080 × 1920	30~6	20 ميجابت/ثانية
		MJPEG	640 × 480	30~6	10 ميجابت/ثانية
MP3 / AC3 / LPCM / ADPCM / DTS	AVI/MKV	DivX 3.11/4.12/5.x/6.0	1080 × 1920	30~6	20 ميجابت/ثانية
		MPEG 1/2/4	1080 × 1920	30~6	20 ميجابت/ثانية
		H.264	1080 × 1920	30~6	20 ميجابت/ثانية
		MJPEG	1080 × 1920	30~6	20 ميجابت/ثانية
MP3 / AC3 / LPCM /ADPCM / WMA /WMA Pro	ASF	DivX 3.11/4.12/5.x/6.0	1080 × 1920	30~6	20 ميجابت/ثانية
		MPEG 1/2/4	1080 × 1920	30~6	20 ميجابت/ثانية
		H.264	1080 × 1920	30~6	20 ميجابت/ثانية
AC3 / AAC / MP3 / DD	TS	MPEG2-TS	1080 × 1920	30~6	20 ميجابت/ثانية
		H. 264	1080 × 1920	30~6	20 ميجابت/ثانية
AC3 / MPEG / LPCM / AAC	PS	MPEG1	1080 × 1920	30~6	20 ميجابت/ثانية
		MPEG2	1080 × 1920	30~6	20 ميجابت/ثانية
		H. 264	1080 × 1920	30~6	20 ميجابت/ثانية
MP3	3GPP	MPEG 1/2/4	1080 × 1920	30~6	20 ميجابت/ثانية
		H.264	1080 × 1920	30~6	20 ميجابت/ثانية
MP3	تنسيقات الحاكي	H.264	1080 × 1920	30~6	20 ميجابت/ثانية
		Sorenson H.263	1080 × 1920	30~6	20 ميجابت/ثانية

قيود أخرى

● لن يتم تشغيل محتوى الفيديو أو لن يعمل بشكل صحيح في حالة وجود خطأ بالمحتوى أو الوحدة.

● قد لا يعمل الصوت أو الفيديو إذا كانت المحتويات ذات معدل بت/معدل إطار قياسي أعلى من إطار/ثانية المتوافق المذكور في الجدول أعلاه.

● في حالة وجود خطأ بجدول الفهرس، فلا يتم دعم وظيفة الاستدعاء (الانتقال السريع).

● قد تستغرق القائمة وقتًا أطول في الظهور إذا تجاوز معدل البت الخاص بالفيديو 10 ميجابت/ثانية.

● لا يمكن تشغيل محتوى الفيديو إذا كان هناك العديد من المحتويات في ملف واحد.

وحدة فك ترميز الفيديو
دعم حتى H.264، المستوى 4.1
لا يتم دعم FMO و AVCHD، AP L4 / MP / VC1 SP، RS / ASO / H.264
ASP، MPEG4 SP :
– **أقل من 1280 × 720**: بحد أقصى 60 إطارًا
– **أعلى من 1280 × 720**: بحد أقصى 30 إطارًا
H.263 غير مدعوم.
GMC غير مدعوم.

وحدة فك ترميز الصوت
دعم حتى WMA7 و8 وSTD، 9 وPRO، 9 وPRO 10
يدعم كل من WMA 9 PRO وWMA 10 PRO القناة 5.1. (وضع LBR وWMA Pro غير مدعوم)
تقنية الصوت WMA دون فقدان غير مدعومة.

■ **موسيقى**

1. اضغط على الزر ◀ أو ▶ لتحديد **موسيقى**، ثم اضغط على الزر ENTER في القائمة **Media Play**.
2. اضغط على الأزرار ◀/▶/▲/▼ لتحديد ملف الموسيقى المطلوب من قائمة الملفات.
3. اضغط على الزر ENTER أو الزر ► (تشغيل).

✎ أثناء تشغيل ملف الموسيقى، يمكنك البحث باستخدام الزرين ◀ و ▶.

✎ لا يعمل الزران (◀◀) (إرجاع) و (▶▶) (تقديم سريع) أثناء التشغيل.

✎ يتم عرض الملفات بامتداد MP3 فقط. ولا يتم عرض امتدادات الملفات الأخرى، حتى إذا تم حفظها على جهاز USB نفسه.

✎ في حالة الحاجة إلى تغيير **العوائق** - عند تشغيل ملفات MP3، ثم الخروج من **Media Play**، اضبط **العوائق** في القائمة **الصوت**. (قد تتسبب ملفات MP3 ذات الموجات الصوتية العالية في حدوث مشكلة بالصوت).

■ **الصور**

1. اضغط على الزر ◀ أو ▶ لتحديد **الصور**، ثم اضغط على الزر ENTER في القائمة **Media Play**.
2. اضغط على الأزرار ◀/▶/▲/▼ لتحديد ملف الصور المطلوب من قائمة الملفات.
3. اضغط على الزر ENTER أو الزر ► (تشغيل).

✎ **ملاحظة**

- أثناء عرض قائمة صور، اضغط على الزر ► (تشغيل) / ENTER الموجود بجهاز التحكم عن بُعد لبدء عرض الشرائح.
- سيتم عرض جميع الملفات في قسم قائمة الملفات بطريقة عرض الشرائح.
- يتم عرض الملفات بالترتيب الأثناء عرض الشرائح.
- أثناء عرض الشرائح، يمكنك ضبط سرعة عرض الشرائح باستخدام الزر (◀◀) (إرجاع) أو (▶▶) (تقديم سريع).
- يمكنك الانتقال إلى ملف آخر باستخدام الزر ◀ أو ▶.

✎ اضغط على الزر TOOLS وحدد **موسيقى خلفية** يمكن تشغيل ملفات الموسيقى تلقائيًا أثناء عرض الشرائح في حالة ضبط **موسيقى خلفية** على **تشغيل**.

✎ لا يمكن تغيير **الوضع** في **موسيقى خلفية** حتى يكتمل تحميل موسيقى الخلفية.

● تنسيقات الصور المدعومة

الصورة	الدقة
JPEG	خط أساسي	15360 × 8704
	تصاعدي	1024 × 768

■ **Media Play - الوظائف الإضافية**

قوائم خيارات تشغيل ملفات الفيديو/الموسيقى/الصور

عند تشغيل ملف، اضغط على الزر TOOLS.

القائمة	الفعالية	مقاطع الفيديو	الموسيقى	الصور
العنوان	يمكنك نقل الملف الآخر مباشرة.		✓	
وضع التكرار	يمكنك تشغيل ملفات الأفلام والموسيقى بشكل متكرر.		✓	✓
حجم الصورة	يمكنك ضبط حجم الصورة حسب تفضيلاتك.		✓	✓
وضع الصورة	يمكنك ضبط إعدادات الصورة.		✓	✓
وضع الصوت	يمكنك ضبط إعدادات الصوت.	✓	✓	✓
إعدادات الترجمة	يمكنك تشغيل ملفات الفيديو مع ترجمة. تعمل هذه الوظيفة فقط إذا كان اسم ملف الترجمة يتفق اسم ملف الفيديو.		✓	
لغة الصوت	يمكنك تغيير لغة الصوت إذا اشتمل الفيديو على أكثر من لغة.		✓	
إيقاف عرض الشرائح / بدء عرض الشرائح	يمكنك بدء عرض شرائح أو إيقافه.			✓
سرعة عرض الشرائح	يمكنك تحديد سرعة عرض الشرائح أثناء عرض الشرائح.			✓
موسيقى خلفية	يمكنك ضبط موسيقى الخلفية وتحديدها عند مشاهدة عرض شرائح.			✓
تكبير	يمكنك تكبير الصور في وضع ملء الشاشة.			✓
تدوير	يمكنك تدوير الصور في وضع ملء الشاشة.			✓
المعلومات	يمكنك الرجوع إلى معلومات تفصيلية عن الملف قيد التشغيل.	✓	✓	✓

❑ DivX® Video On Demand

إظهار رمز التسجيل المعتمد للتلفزيون. في حالة اتصالك بموقع DivX على ويب والتسجيل فيه يكون تسجيل مكون من 10 أرقام، وبمكنك تنزيل ملف تنشيط VOD. وبمجرد تشغيله باستخدام **Media Play**، يكتمل التسجيل.

✎ لمزيد من المعلومات عن VOD ®DivX، تفضل بزيارة موقع http://vod.divx.com.

❑ ترقية البرامج

يمكن إجراء ترقية البرامج عن طريق تنزيل أحدث برنامج ثابت من "www.samsung.com" إلى جهاز ذاكرة USB.

❑ HD Connection Guide

يمكنك قراءة دليل لتوصيل الأجهزة الخارجية للمصادر عالية الدقة.

❑ الاتصال بـ Samsung

يمكنك الاطلاع على هذه المعلومات عن حالة عدم تشغيل التلفزيون بشكل سليم أو عندما تريد ترقية البرنامج. كما يمكنك الحصول على المعلومات المتعلقة بمراكز الخدمة الخاصة بك، وكيفية تنزيل المنتجات والبرامج.

■ **تشغيل عندما يكون الجهاز متوقفًا**

تشغيل ملفات الفيديو/الموسيقى/الصور المحددة

1. اضغط على الزر الأصفر في قائمة الملفات لتحديد الملف المطلوب.
2. كرر العملية السابقة لتحديد ملفات متعددة.

✎ **ملاحظة**

- ستظهر العلامة ✓ على يسار الملفات المحددة.
- لإلغاء تحديد، اضغط على الزر الأصفر مرة أخرى.
- لإلغاء تحديد جميع الملفات المحددة، اضغط على الزر TOOLS، ثم حدد **إلغاء تحديد الكل**.

تشغيل مجموعة ملفات الفيديو/الموسيقى/الصور

أثناء عرض قائمة ملفات، انتقل إلى أي ملف في المجموعة المطلوبة.

استكشاف الأخطاء وإصلاحها

إذا كان لديك أي استفسارات بخصوص التلفزيون، فراجع هذه القائمة أولاً. إذا تعذر تطبيق أي من التلميحات المتعلقة باستكشاف الأخطاء وإصلاحها، فيُرجى زيارة الموقع "www.samsung.com"، ثم انقر فوق الدعم أو الاتصل بمركز الخدمة المدون على الغلاف الخلفي لهذا الدليل.

المشكلة	الحل الممكن
جودة الصورة	
صورة التلفزيون لا تبدو جيدة كما كانت بالمتجر.	• إذا كان لديك كبل تناظري/جهاز فك التشفير، فقم بالترقية إلى جهاز فك التشفير الرقمي. استخدم كبلات HDMI أو Component للحصول على جودة صورة عالية الدقة. • توصيل الهوائي: جرّب محطات عالية الدقة بعد إجراء الضبط التلقائي. ✎ تكون العديد من القنوات عالية الدقة أعلى في محتوياتها من محتويات SD (الجودة القياسية). • اضبط دقة إخراج الفيديو المعتمد على مستقبل البث عبر الكبل/جهاز فك التشفير على 1080i أو 720p. • تأكد من أنك تشاهد التلفزيون بحيث يكون بعيدًا حسب أدنى مسافة موصى بها بناءً على حجم الإشارة ودقتها.
الصورة مشوهة: خطأ في حظر الماكرو وتكوّن كتل صغيرة ونقاط وظهور وحدات البكسل.	• قد يتسبب ضغط محتويات الفيديو في حدوث تشويش للصورة، ولاسيما في الصور المتحركة بشكل سريع، مثل الصور الرياضية وأفلام الحركة. • قد يتسبب مستوى الإشارة المنخفض أو رديء الجودة في تشوه الصورة. وهذه ليست مشكلة بالتلفزيون. • قد يؤدي استخدام الهواتف المحمولة بالقرب من التلفزيون (في نطاق يصل إلى متر واحد تقريبًا) إلى حدوث تشويش في الصورة بالقنوات التناظرية والرقمية.
الألوان غير منتظمة أو غير موجودة.	• إذا كانت تستخدم اتصال Component، فتأكد أن كبلات Component متصلة بالمقابس الصحيحة. قد تتسبب التوصيلات غير الصحيحة أو غير الثابتة في حدوث مشاكل في الألوان أو تظهر الشاشة فارغة.
اللون ردئ، أو ساطع.	• اضبط خيارات **الصورة** من قائمة التلفزيون. (انتقل إلى الوضع **الصورة** / **اللون** / **السطوع** / **حدة الوضوح**) • حاول إعادة ضبط الصورة لعرض إعداداتها الافتراضية. (انتقل إلى MENU - **الصورة** - **إعادة ضبط الصورة**)
ظهور خط منقط على حافة الشاشة.	• في حالة ضبط حجم الصورة على **ملائمة الشاشة**، قم بتغييره إلى **16:9**. • قم بتغيير دقة مستقبل البث عبر الكبل/القمر الصناعي.
الصورة أبيض وأسود.	• إذا كانت تستخدم إدخال AV composite، فقم بتوصيل كبل الفيديو (الأصفر) بالإدخال component الأخضر رقم 1 الموجود بالتلفزيون.
عند تغيير القنوات، تتوقف الصورة أو يتم تشويشها أو تأخيرها.	• في حالة التوصيل بمستقبل بث عبر كبل، جرّب إعادة ضبطه. أعد توصيل سلك التيار المتردد، وانتظر حتى تتم إعادة تشغيل مستقبل البث عبر الكبل. قد يستغرق ذلك 20 دقيقة. • اضبط دقة الإخراج بجهاز استقبال البث إلى 1080i أو 720p.
جودة الصوت	
انحدار الصوت أو انخفاضه بدرجة ملحوظة بالرغم من تعديله إلى الحد الأقصى لمستوى الصوت.	• ترجى التحقق من مستوى الصوت للجهاز الخارجي المتصل بالتلفزيون.
الصورة جيدة ولكن لا يوجد صوت.	• اضبط الخيار **تحديد المسماعة** على **سماعات التلفاز** من قائمة الصوت. • إذا كانت تستخدم جهازًا خارجيًا، فتأكد من أن كبلات الصوت متصلة بمقابس إدخال الصوت الصحيحة الموجودة بالتلفزيون. • إذا كانت تستخدم جهازًا خارجيًا، فتحقق خيار إخراج صوت الجهاز (على سبيل المثال، قد تحتاج إلى تغيير خيار صوت جهاز الاستقبال عبر كبل إلى HDMI عند توصيل مصدر HDMI بالتلفزيون). • إذا كانت تستخدم كبل HDMI، فيتطلب الأمر وجود كبل صوت منفصل. • إذا كان التلفزيون مزودًا بمقبس لمسماعة الرأس، فتأكد من عدم توصيل أي شيء به.
تصدر المسماعات صوتًا مشوشًا.	• افحص توصيلات الكبلات. وتأكد من عدم توصيل كبل الفيديو بمدخل صوت. • بالنسبة لتوصيلات الهوائي أو الكبلات، تحقق من قوة الإشارة. قد يتسبب ضعف مستوى الإشارة في حدوث تشوه بالصوت.
عدم وجود صورة و عدم وجود فيديو	
التلفزيون لا يعمل.	• تأكد من توصيل سلك التيار المتردد بمأخذ الحائط والتلفزيون بإحكام. • تأكد أن مأخذ الحائط يعمل. • حاول الضغط على الزر POWER بالتلفزيون للتأكد من أن المشكلة لا تكمن في جهاز التحكم عن بُعد. وإذا كان التلفزيون قيد التشغيل، فراجع المشكلة "جهاز التحكم عن بُعد لا يعمل" الموجودة أدناه.
توقف تشغيل التلفزيون تلقائيًا.	• تأكد من ضبط **مؤقت النوم** على **إيقاف التشغيل** من القائمة **الوقت**. • إذا كان جهاز الكمبيوتر متصلاً بالتلفزيون، فتحقق من إعدادات التيار الكهربائي الخاصة بالكمبيوتر. • تأكد من توصيل سلك التيار المتردد بمأخذ الحائط والتلفزيون بإحكام. • عند مشاهدة التلفزيون من وصلة هوائي أو كبل، يتم إيقاف تشغيل التلفزيون بعد مدة تتراوح بين 10 و15 دقيقة في حالة عدم وجود إشارة.
لا توجد صورة / فيديو.	• افحص توصيلات الكبلات (افصل جميع الكبلات المتصلة بالتلفزيون والأجهزة الخارجية وأعد توصيلها). • اضبط خرج الفيديو للأجهزة الخارجية (مستقبل البث عبر الكبل/جهاز فك التشفير ومشغل أقراص DVD ومشغل أقراص Blu-ray، إلخ) بحيث تتطابق التوصيلات مع دخل التلفزيون. على سبيل المثال، إذا كان مخرج الجهاز الخارجي هو HDMI، يجب توصيله بإدخال HDMI الموجود بالتلفزيون. • تأكد أن الأجهزة المتصلة قيد التشغيل. • تأكد من تحديد المصدر الصحيح بالتلفزيون بالضغط على الزر SOURCE الموجود بجهاز التحكم عن بُعد.

المشكلة	الحل الممكن
توصيل (كبل/هوائي) بتردد لاسلكي	
جهاز التلفزيون لا يستقبل جميع القنوات.	• تأكد من توصيل كبل الهوائي بإحكام. • ترجى محاولة إجراء **إعداد** (التوصيل والتشغيل) لإضافة القنوات المتوفرة إلى قائمة القنوات. انتقل إلى MENU - **التنظيم** - **إعداد** (التوصيل والتشغيل) وانتظر حتى يتم تخزين جميع القنوات المتوفرة. • تأكد من وضع الهوائي بشكل صحيح.
الصورة مشوهة: خطأ في حظر الماكرو وتكوّن كتل صغيرة ونقاط وظهور وحدات البكسل.	• قد يتسبب ضغط محتويات الفيديو في حدوث تشويش للصورة، ولا سيما في الصور المتحركة بشكل سريع، مثل الصور الرياضية وأفلام الحركة. • قد يتسبب مستوى الإشارة المنخفض أو رديء الجودة في تشوه الصورة. وهذه ليست مشكلة بالتلفزيون.
توصيل جهاز الكمبيوتر	
تظهر الرسالة **"الوضع غير مدعوم."**	• اضبط دقة خرج جهاز الكمبيوتر بحيث تتطابق مع الدقة التي يدعمها التلفزيون.
الفيديو جيد ولكن لا يوجد صوت.	• إذا كانت تستخدم اتصال HDMI، فتحقق من إعداد خرج الصوت بالكمبيوتر.
مشكلات أخرى	
لا يتم عرض الصورة بملء الشاشة.	• تظهر بالقنوات عالية الدقة خطوط سوداء على جانبي الشاشة عند عرض محتويات SD متطورة بنسبة عرض إلى ارتفاع (4:3). • ستظهر الترجمة سوداء أعلى الشاشة وأسفلها عندما تكون الأفلام ذات نسبة عرض إلى ارتفاع تختلف عن التلفزيون. • اضبط خيارات حجم الصورة لجهاز الخارجي أو التلفزيون على وضع ملء الشاشة.
جهاز التحكم عن بُعد لا يعمل.	• استبدل بطاريات جهاز التحكم عن بُعد مع مراعاة وضع القطبين (+/-) في الاتجاه الصحيح. • قم بتنظيف إطار الإرسال الموجود بالجزء العلوي من جهاز التحكم عن بُعد. • حاول توجيه جهاز التحكم عن بُعد مباشرة ضمن مسافة 5 إلى 6 أقدام من التلفزيون.
لا يقوم جهاز التحكم عن بُعد الخاص بمستقبل البث عبر الكبل/جهاز فك التشفير بتشغيل التلفزيون.	• قم ببرمجة جهاز التحكم عن بُعد الخاص بمستقبل البث عبر الكبل/جهاز فك التشفير لتشغيل التلفزيون. راجع دليل المستخدم الخاص بمستقبل البث عبر الكبل/جهاز فك التشفير لمعرفة رمز تلفزيون SAMSUNG.
تظهر الرسالة **"الوضع غير مدعوم."**	• تحقق من مستويات دقة التلفزيون المدعومة، ثم اضبط دقة إخراج الجهاز الخارجي وفقًا لذلك. راجع إعدادات الدقة بهذا الدليل.
توجد رائحة بلاستيك صادرة من التلفزيون.	• تعد هذه الرائحة أمرًا طبيعيًا وستختفي بمرور الوقت.
التلفزيون مائل على جانبه الأيمن أو الأيسر.	• قم بإزالة قاعدة الحامل من التلفزيون ثم أعد تجميعها.
هناك صعوبات في تجميع قاعدة الحامل.	• تأكد من وضع التلفزيون على مكان سطح مسطح. من الضروري استخدام مفك مسامير فلاتوط معتمد إذا لم تتمكن من إزالة المسامير من التلفزيون.
القائمة **البث** باللون الرمادي (غير متوفرة).	• لا تتوفر القائمة **البث** إلا عندما يتم تحديد مصدر التلفزيون فقط.
يتم فقد الإعدادات بعد 5 دقيقة أو في كل مرة يتم فيها إيقاف تشغيل التلفزيون.	• إذا كان التلفزيون في الوضع **عرض المتجر**، فسيقوم بإعادة ضبط إعدادات الصوت والصورة كل 5 دقيقة. إذا أردت تغيير الإعدادات من الوضع **عرض المتجر** إلى **استخدام منزلي**.
حدوث انقطاع متكرر في الصوت أو الفيديو.	• تحقق من توصيلات الكبلات ثم أعد توصيلها. • قد يكون حدوث انقطاع في الصوت أو الفيديو بسبب استخدام كبلات ضلبة أو سميكة بشكل زائد. لذا، يجب التأكد من مرونة الكبلات بصورة كافية لاستخدامها على المدى الطويل. وفي حالة تثبيت التلفزيون بالحائط، نوصي باستخدام كبلات ذات موصلات بزاوية 90 درجة.
رؤية حبيبات صغيرة عند النظر عن كثب على حافة إطار التلفزيون.	• يُعد ذلك جزءًا من تصميم المنتج وليس عيبًا فيه.
وجود مناطق متكررة في الصورة/الصوت.	• افحص الإشارة/المصدر وقم بتغييره.
قد يحدث رد فعل بين جلخو الوسادة المطاطية على حامل القاعدة وأعلى أطراف بعض الأثاث.	• لمنع حدوث ذلك، استخدم حشوة لبادية على أي سطح للتلفزيون يكون في اتصال مباشر مع الأثاث.

✎ تستخدم لوحة شاشة TFT LCD لوحة تتكون من نقاط بكسل فرعية تتطلب تقنية متقدمة لإنتاجها. ومع ذلك، قد تظهر بعض نقاط البكسل الفاتحة أو الداكنة على الشاشة. ولكن، لا تؤثر نقاط البكسل هذه على أداء المنتج.

✎ يمكنك الحفاظ على الحالة السائلة للتلفزيون الخاص بك من خلال الترقية إلى أحدث برنامج ثابت من موقع الويب (Support ← www.samsung.com) باستخدام USB.

معلومات أخرى

تركيب رف التثبيت بالحائط

يتيح لك طقم التثبيت بالجدار (الذي يباع منفصلاً) إمكانية تثبيت التلفزيون بالحائط. للحصول على معلومات تفصيلية حول تركيب رف التثبيت بالحائط، راجع الإرشادات المرفقة مع رف التثبيت بالحائط. اتصل بأحد الفنيين للحصول على المساعدة عند تثبيت دعامة رف التثبيت بالحائط.

لا تتحمل شركة Samsung Electronics أية مسؤولية تجاه أي تلف يحدث للمنتج أو إصابة جسدية لك أو للآخرين إذا قمت بتركيب التلفزيون بنفسك.

مواصفات طقم التثبيت بالحائط (VESA)

✎ لا يتم توفير طقم رف التثبيت على الجدار، ولكنه يباع بشكل منفصل.

قم بتثبيت رف التثبيت بالحائط على حائط صلب متعامد على الأرض. وعند ربطه بمواد بناء أخرى، الرجاء الاتصال بأقرب موزع لك. وفي حالة تثبيت التلفزيون بسقف أو بحائط مائل، فقد يتعرض للسقوط مع إحداث إصابات جسدية خطيرة.

✎ **ملاحظة**

- تكون الأبعاد القياسية لطقم التثبيت بالحائط موضحة في الجدول الموضح أدناه.
- عند شراء طقم التثبيت بالحائط، يتم توفير دليل تثبيت مفصل مع كافة الأجزاء الضرورية للتجميع.
- لا تستخدم مسامير فلاتوط لا تتوافق مع مواصفات مسامير الفلاتوط القياسية التي تضعها VESA.
- لا تستخدم مسامير تتعدى أطوالها الأطوال القياسية، لأن ذلك قد يتسبب في حدوث تلف للأجزاء الداخلية للتلفزيون.
- بالنسبة لأرفف التثبيت بالحائط التي لا تتوافق مع مواصفات المسامير القياسية التي تضعها VESA، قد يختلف طول المسامير حسب مواصفات رف التثبيت بالحائط.
- لا تربط المسامير أكثر من اللازم. فقد يتسبب ذلك في تلف المنتج أو سقوطه، مما يؤدي إلى حدوث إصابة جسدية. إن شركة Samsung غير مسئولة عن الحوادث من مثل هذا النوع.
- تُخلي شركة Samsung مسئوليتها عن حدوث تلف للمنتج أو إصابات جسدية عند استخدام رف تثبيت بالحائط من نوع غير المطابق لمواصفات VESA أو من النوع غير المحدد أو في حالة فشل العميل في اتباع إرشادات تركيب المنتج.
- لا تثبت التلفزيون على درجة ميل أكبر من 15 درجة.
- يجب أن يقوم شخصان بتثبيت التلفزيون بالحائط.

مجموعة المنتجات	الطُّرز	مواصفات قدمة مسمار VESA (A * B) بالمللي متر	مسمار الفلاوتوط القياسي	الكمية
تلفزيون LED	UA32FH4003	200 × 200	6 مللي	4

لا تقم بتركيب طقم رف التثبيت على التيار أثناء تشغيل التلفزيون. قد يؤدي ذلك إلى حدوث إصابات جسدية نتيجة لصدمة كهربية.

تثبيت التلفزيون بالحائط

⚠ **تنبيه:** قد يؤدي شد التلفزيون أو دفعه أو الصعود فوقه إلى سقوطه. احرص على ألا يقوم أطفالك بالتعلق بجهاز التلفزيون أو تحريكه؛ فقد يؤدي عبثهم به إلى سقوطه فوقهم مما قد يتسبب في حدوث إصابات خطيرة أو قد يؤدي إلى ال